Faak – Tillmanns UG *(haftungsbeschränkt)*

Effertsufer 100 – D-57072 Siegen

Tel.: +49 – (0)271 – 250 26 31
Fax : +49 – (0)271 – 250 27 07
Mail: info@faak-tillmanns.com
Internet: www.faak-tillmanns.com
SHOP: www.faak-tillmanns.com/shop

BMW R 25 / 2 – 1/22/44

Vergaser-Verkaufsunterlage

Vergaser-Typ : Flanschvergaser
Motor : 250 ccm 4-Takt, 1-Zylinder, Filteranschluss Ø 35 mm

Vergaser Einstelldaten

Mischkammereinsatz : Gr. 5/1 **Hauptdüse:** Gr. 110 **Nadeldüse** : Gr. 1708
Leerlaufdüse : Gr. 35 **Startdüse** : keine
Nadelstellung : 3 (3. Düsennadelkerbe von oben) **Luftregulierschraube offen** : 1 ½ x

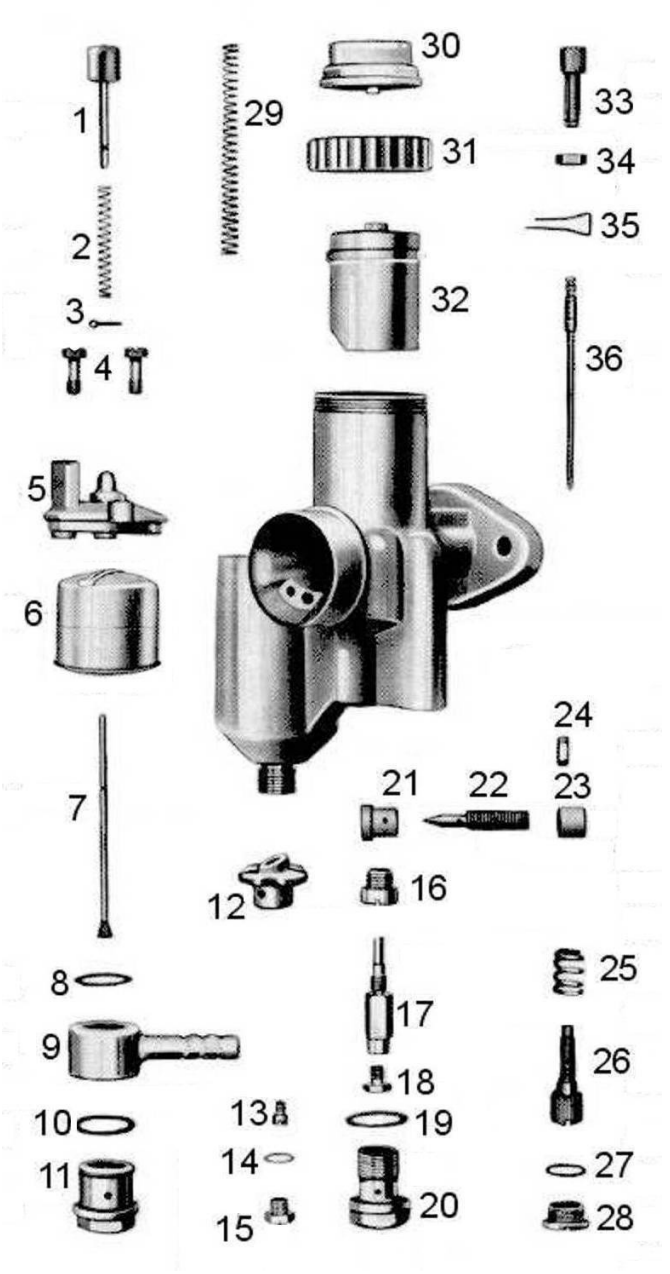

Pos	Bezeichnung	Artikelnr.	Anz.	Preis
1	Tupfer *1	12927	1x	a.Anfrage
1.1	Tupfer *2	12928	1x	12,00 €
2	Tupferfeder	16200	1x	2,80 €
3	Tupfersplint	12940	1x	2,00 €
4	Befestigungsschraube	15681	2x	2,00 €
5	Schwimmerkammerdeckel	11100	1x	a.Anfrage
6	Schwimmer (11 g)	15610	1x	39,00 €
7	Schwimmernadel	12869	1x	14,00 €
8	Dichtung	16434	1x	1,50 €
9	Schlauchschwenkanschluss	11162	1x	a.Anfrage
10	Dichtung	16440	1x	1,50 €
11	Siebschraube	13065	1x	14,50 €
12	Mischkammereinsatz Gr. 5/1	1182	1x	a.Anfrage
13	Leerlaufdüse Gr. 35	16733	1x	6,95 €
14	Dichtung	16414	1x	1,50 €
15	Abschlussschraube	15728	1x	7,50 €
16	Gewindestück	15860	1x	a.Anfrage
17	Nadeldüse Gr. 1708	16882	1x	22,00 €
18	Hauptdüse Gr. 110	11606	1x	7,00 €
19	Dichtung	16437	1x	1,50 €
20	Abschlussschraube	13069	1x	11,00 €
21	Hülse	13102	1x	7,50 €
22	Luftregulierschraube	13128	1x	14,50 €
23	Kappe	13615	1x	6,00 €
24	Mutter für Luftregulierschr.	15746	1x	2,00 €
25	Feder	16261	1x	7,50 €
26	Stellschraube	13006	1x	15,00 €
27	Dichtung	16430	1x	1,50 €
28	Abdeckschraube	15836	1x	11,00 €
29	Feder f. Gasschieber	16230	1x	2,50 €
30	Deckelplatte	17166	1x	n.mehr lief.
30.1	Deckelplatte Ersatz *3	10383	1x	a.Anfrage
31	Deckelverschraubung *4	6276	1x	a.Anfrage
31.1	Deckelverschraubung *5	10463	1x	20,00 €
32	Gasschieber	10573	1x	a.Anfrage
33	Bowdenzugstellschraube	12982	1x	3,50 €
34	Mutter	15742	1x	2,00 €
35	Düsennadel-Klemmbügel	16364	1x	4,50 €
36	Düsennadel	15757	1x	14,50 €
--	Vergasergehäuse		1x	a.Anfrage
--	Vergaser komplett			a.Anfrage

*1 – Original mit Stahlkappe *2 – Ersatz mit Plastikkappe
*3 – Ersatz mit Rohrbogen
*4 – Original *5 – Ersatz

Alle Preise pro Stück in € einschl. Steuer
(Preisänderungen und Irrtum vorbehalten – Stand Dezember 2013)
Die aufgeführten Artikel finden Sie in unserem Shop !
© Faak – Tillmanns UG (haftungsbeschränkt), Siegen