Faak – Tillmanns UG *(haftungsbeschränkt)*

Effertsufer 100 – D-57072 Siegen

Tel.: +49 – (0)271 – 250 26 31
Fax : +49 – (0)271 – 250 27 07
Mail: info@faak-tillmanns.com
Internet: www.faak-tillmanns.com
SHOP: www.faak-tillmanns.com/shop

NSU Supermax – 2/26/55

Vergaser-Verkaufsunterlage

Vergaser-Typ : Steckvergaser – Schwimmergehäuse rechts
Motor : 250 ccm 4-Takt, Motoranschluss ∅ 32 mm, Filteranschluss Ø 40 mm

Vergaser Einstelldaten

Mischkammereinsatz : Gr. 5 **Hauptdüse:** Gr. 100 **Nadeldüse** : Gr. 2,66
Leerlaufdüse : Gr. 50 **Startdüse** : keine
Nadelstellung : 2 (2. Düsennadelkerbe von oben) **Luftregulierschraube offen** : 1 x

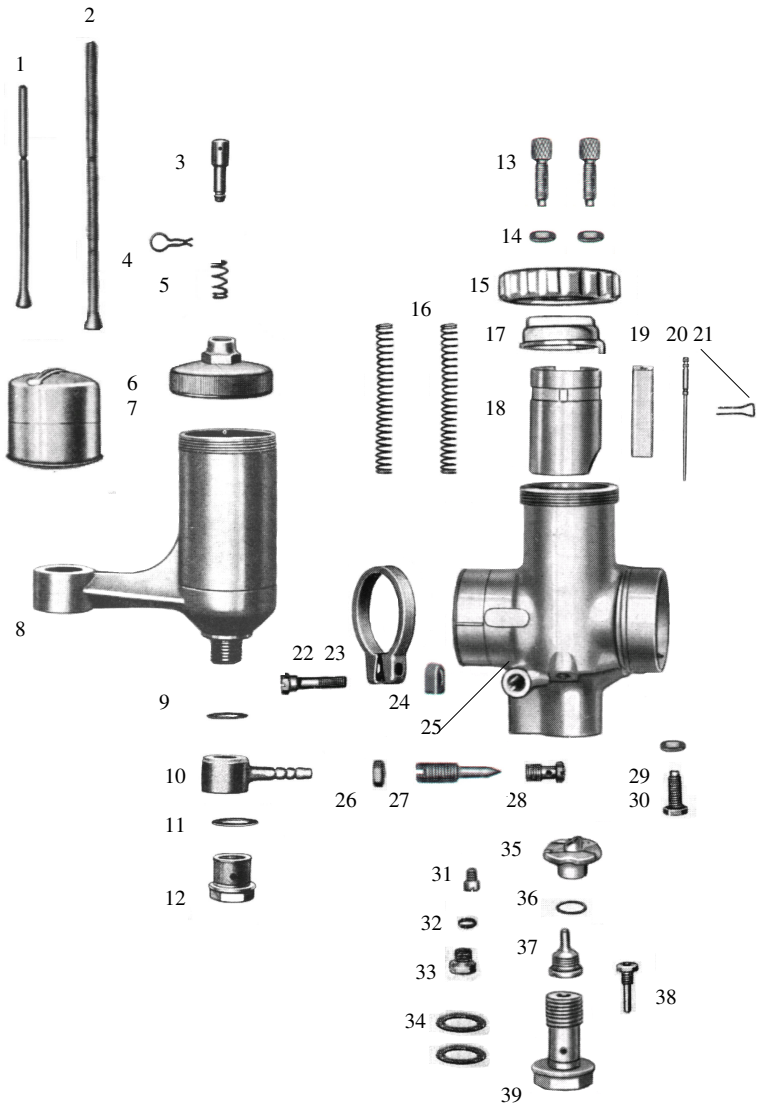

Pos.	Bezeichnung	Artikelnr.	Anz.	Preis
1	Schwimmernadel *1	12869	1x	14,00 €
2	Schwimmernadel *2	8522	1x	16,00 €
3	Tupfer	12885	1x	14,50 €
4	Klemmfeder für Tupfer	16361	1x	3,50 €
5	Tupferfeder	16244	1x	3,50 €
6	Schwimmerkammerdeckel	11118	1x	a.Anfrage
7	Schwimmer (11 g)	15610	1x	39,00 €
8	Schwimmergehäuse *3	1458	1x	a.Anfrage
8.1	Schwimmergehäuse *4	10931	1x	a.Anfrage
9	Dichtring	16434	1x	1,50 €
10	Schlauchschwenkanschluss	11161	1x	18,00 €
11	Dichtring	16440	1x	1,50 €
12	Siebschraube	13130	1x	a.Anfrage
13	Bowdenzugstellschraube	12982	2x	3,50 €
14	Mutter für Pos. 13	15742	2x	2,00 €
15	Deckelverschraubung *5	6277	1x	a.Anfrage
15.1	Deckelverschraubung *6	10465	1x	25,00 €
16	Feder f. Gas- u. Luftschieber	16254	2x	3,50 €
17	Deckelplatte	10373	1x	a.Anfrage
17.1	Deckelplatte *7	17190	1x	a.Anfrage
18	Gasschieber	10592	1x	60,00 €
19	Luftschieber *8	6524	1x	a.Anfrage
19.1	Luftschieber *9	1174	1x	25,00 €
20	Düsennadel	15758	1x	13,00 €
21	Düsennadel-Klemmbügel	16364	1x	4,50 €
22	Klemmschraube	15720	1x	7,00 €
23	Klemmring	16173	1x	a.Anfrage
24	Mutter für Pos. 22	15745	1x	3,00 €
25	Vergasergehäuse		1x	a.Anfrage
26	Mutter für Pos. 27	15746	1x	2,00 €
27	Luftregulierschraube	15783	1x	8,50 €
28	Luftdüse	17158	1x	16,00 €
29	Mutter für Pos. 30	15742	1x	2,00 €
30	Gasschieberanschlagschraube	15715	1x	8,50 €
31	Leerlaufdüse Gr. 50	16748	1x	6,95 €
32	Dichtung für Pos. 33	16414	1x	1,50 €
33	Abschlussschraube	15728	1x	7,50 €
34	Dichtung für Pos. 39	16442	2x	1,50 €
35	Mischkammereinsatz Gr. 5	10715	1x	a.Anfrage
36	Dichtung für Pos. 37	16424	1x	1,50 €
37	Nadeldüse Gr. 2,66	12238	1x	18,00 €
38	Hauptdüse Gr. 100	11795	1x	10,50 €
39	Düsenstock	13075	1x	a.Anfrage
--	Vergaser komplett *10		1x	a.Anfrage

*1 – für kurzes Schwimmergehäuse *2 – für langes Schwi.geh.
*3 – Original „hoch“ *4 – Ersatz
*5 – Original – flach *6 – Ersatz – höher
*7 - Original
*8 – Original aus Guss *9 – Ersatz aus Alu
*10 – mit Schwimmergehäuse wie Pos. 8.1

Alle Preise pro Stück in € einschl. Steuer
(Preisänderungen und Irrtum vorbehalten - Stand Dezember 2013)
Die aufgeführten Artikel finden Sie in unserem Shop !

© Faak – Tillmanns UG (haftungsbeschränkt), Siegen